Котлы паровые

Архангельск (8182)63-90-72
Астана (7172)727-132
Астрахань (8512)99-46-04
Барнаул (3852)73-04-60
Белгород (4722)40-23-64
Брянск (4832)59-03-52
Владивосток (423)249-28-31
Волгоград (844)278-03-48
Вологда (8172)26-41-59
Воронеж (473)204-51-73
Екатеринбург (343)384-55-89
Иваново (4932)77-34-06
Ижевск (3412)26-03-58
Иркутск (395)279-98-46
Казань (843)206-01-48
Калининград (4012)72-03-81
Калуга (4842)92-23-67
Кемерово (3842)65-04-62
Киров (8332)68-02-04
Краснодар (861)203-40-90
Красноярск (391)204-63-61
Курск (4712)77-13-04
Липецк (4742)52-20-81
Магнитогорск (3519)55-03-13
Москва (495)268-04-70
Мурманск (8152)59-64-93
Набережные Челны (8552)20-53-41
Нижний Новгород (831)429-08-12
Новокузнецк (3843)20-46-81
Новосибирск (383)227-86-73
Омск (3812)21-46-40
Орел (4862)44-53-42
Оренбург (3532)37-68-04
Пенза (8412)22-31-16
Пермь (342)205-81-47
Ростов-на-Дону (863)308-18-15
Рязань (4912)46-61-64
Самара (846)206-03-16
Санкт-Петербург (812)309-46-40
Саратов (845)249-38-78
Севастополь (8692)22-31-93
Симферополь (3652)67-13-56
Смоленск (4812)29-41-54
Сочи (862)225-72-31
Ставрополь (8652)20-65-13
Сургут (3462)77-98-35
Тверь (4822)63-31-35
Томск (3822)98-41-53
Тула (4872)74-02-29
Тюмень (3452)66-21-18
Ульяновск (8422)24-23-59
Уфа (347)229-48-12
Хабаровск (4212)92-98-04
Челябинск (351)202-03-61
Череповец (8202)49-02-64
Ярославль (4852)69-52-93

Киргизия (996)312-96-26-47 Казахстан (772)734-952-31 Таджикистан (992)427-82-92-69

http://www.turbopar.nt-rt.ru || tri@nt-rt.ru

Паровой котел 500 кг пара/час прямоточный

Рабочее давление до 10 бар
Вид топлива: газ, мазут,
дизель

Серия паровых котлов 500 кг пара/час состоит из вертикальных котлов, разработанных специально для предприятий нуждающихся в небольшом количестве пара (прачечные, гладильные цеха и т.д.)

Данные котлы комплектуются всей необходимой оснасткой для надежной и экономичной работы (в объем поставки входят также электрическая панель управления, питательный насос, арматура).Данные котлы могут комплектоваться любыми газовыми или дизельными горелками.

Благодаря маленькому объему котловой воды выход на режим осуществляется очень быстро гарантируя высокий КПД даже при работе в пиковом режиме.

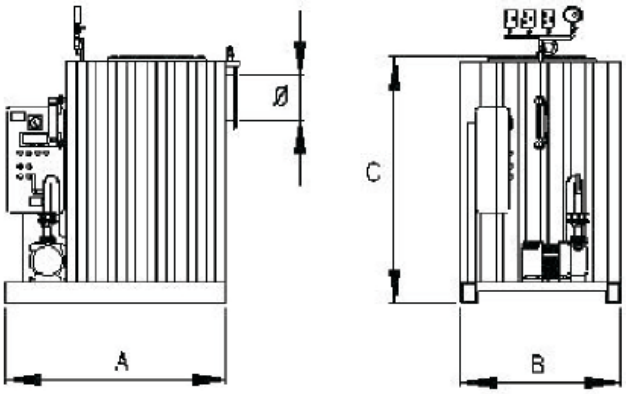

Производство пара	Мощность	Мощность	Длина	Ширина	Высота	Вес	Дымоход
[кг/ч]	[ккал/ч]	[кВт]	A [мм]	B [мм]	C [мм]	[кг]	o [мм]
500	300.000	350	1.700	1.200	2.100	1.500	250

Паровой котел 500 - 6000 кг пара/час прямоточный

Рабочее давление до 50 бар
Трёхходовой парогенератор
Вид топлива: газ, мазут, дизель

Серия паровых котлов 500 - 6 000 кг пара/час состоит из парогенераторов с принудительной циркуляцией (работающих по принципу LA MONT) согласно которому, вода поступающая в змеевик циркулирует под давлением создаваемым одним или несколькими поршневыми насосами.

Теплообмен, образующийся при соприкасании змеевика с дымовыми газами, поступающими в трехходовом движении против течения гарантирует очень высокий КПД.

Парогенераторы SW характеризуются высоким давлением и высоким КПД. Они отличаются надежностью и безопасностью в эксплуатации и являются оптимальным вариантом для установки в котельных с ограниченным пространством.

Возможно вертикальное и горизонтальное исполение парогенератора.

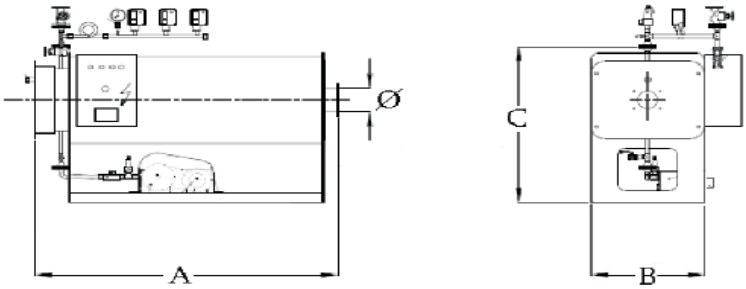

Производство пара	Мощность	Мощность	Длина	Ширина	Высота	Вес	Дымоход
[кг/ч]	[ккал/ч]	[кВт]	A [мм]	B [мм]	C [мм]	[кг]	o[мм]
500	300.000	349	2.000	1.100	1.300	1.200	250
800	480.000	558	2.200	1.000	1.350	1.400	300
1.000	600.000	698	2.400	1.150	1.400	1.500	300
1.300	780.000	907	2.700	1.150	1.450	1.800	350
1.500	900.000	1.047	3.000	1.200	1.500	2.000	350
1.800	1.080.000	1.256	3.100	1.250	1.550	2.200	350
2.000	1.200.000	1.395	3.200	1.300	1.600	2.400	400
2.500	1.500.000	1.744	3.500	1.350	1.700	2.900	450
3.000	1.800.000	2.093	3.800	1.400	1.800	3.400	450
3.500	2.100.000	2.442	4.100	1.600	1.900	4.000	500
4.000	2.400.000	2.791	4.200	1.800	2.000	4.200	550
5.000	3.000.000	3.488	4.500	1.900	2.100	6.000	550
6.000	3.600.000	4.186	5.000	2.000	2.200	7.000	600

Паровой котел 500 - 5000 кг пара/час двухходовой

Рабочее давление до 20 бар
Двухходовой паровой котел
Вид топлива: газ, мазут, дизель

Котел 500 - 5000 кг пара/час - паровой жаротрубно-дымогарный двухходовой котел с омываемой задней стенкой.

Этот котел характеризуется высоким КПД – 89%, который возможно увеличить при помощи экономайзера до 93%.

Долгий срок службы обеспечивается благодаря качественному изготовлению. Универсальные крепления дают возможность установить горелку любого производителя, работающую как на газу, так и на жидком топливе.

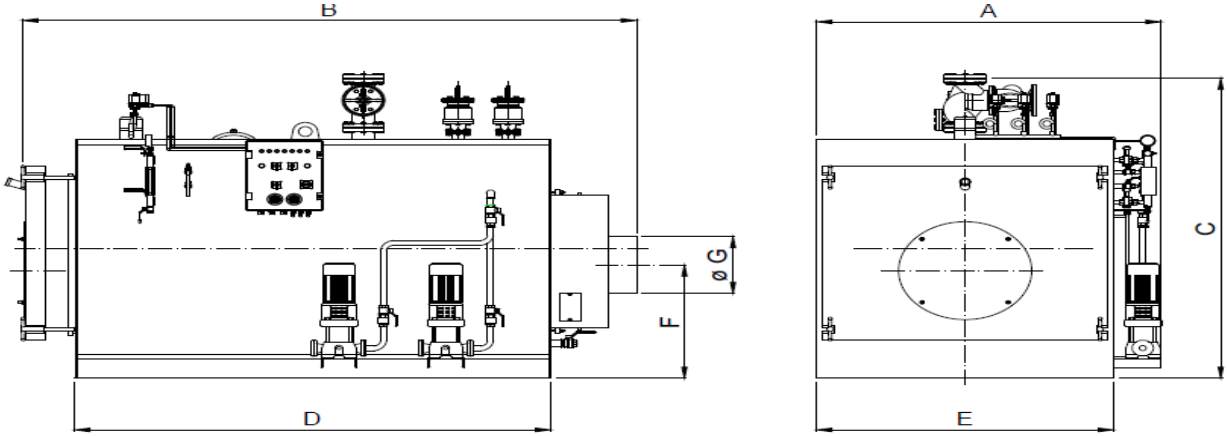

Производительность пара	Мощность	Вес	Размеры с аксессуарами, мм							Присоединения	
кг/ч	кВт	кг	A	B	C	D	E	F	G	Выход пара DN	Продувка DN
503	342	1650	1520	2225	1585	1700	1170	780	250	40	32
646	440	1980	1660	2350	1755	1750	1310	780	300	50	32
737	502	1980	1660	2350	1755	1750	1310	780	300	50	32
800	545	2130	1660	2620	1755	2020	1310	780	300	50	32
939	639	2130	1660	2620	1755	2020	1310	780	300	50	32
1002	682	3200	1910	2620	2060	2020	1560	850	350	50	32
1108	754	3200	1910	2620	2060	2020	1560	850	350	50	32
1353	921	3500	1910	2950	2060	2350	1560	850	350	50	32
1538	1047	4150	2070	3050	2330	2350	1720	900	400	65	40
1793	1221	4150	2070	3050	2330	2350	1720	900	400	65	40
2056	1400	4550	2070	3400	2330	2700	1720	900	400	65	40
2551	1737	5300	2320	3400	2520	2700	1910	1100	500	80	40
2979	2028	5950	2320	4000	2520	3250	1910	1100	550	80	50
3588	2443	8450	2400	4000	2720	3250	2050	1200	550	80	50
3988	2715	10900	2530	4500	2900	3750	2180	1250	600	80	50
4987	3395	13000	2650	4850	3070	4050	2300	1300	600	80	50

Паровой котел 500 – 10 000 кг пара/час трехходовой

Рабочее давление до 20 бар
Трёхходовой паровой котел
Вид топлива: газ, мазут, дизель

Котел 500 – 10 000 кг пара/час - паровой жаротрубно-дымогарный трехходовой котел с омываемой задней стенкой.

Этот котел характеризуется высоким КПД – 90%, который возможно увеличить при помощи экономайзера до 94%.

Долгий срок службы обеспечивается благодаря качественному изготовлению. Универсальные крепления дают возможность установить горелку любого производителя, работающую как на газу, так и на жидком топливе.

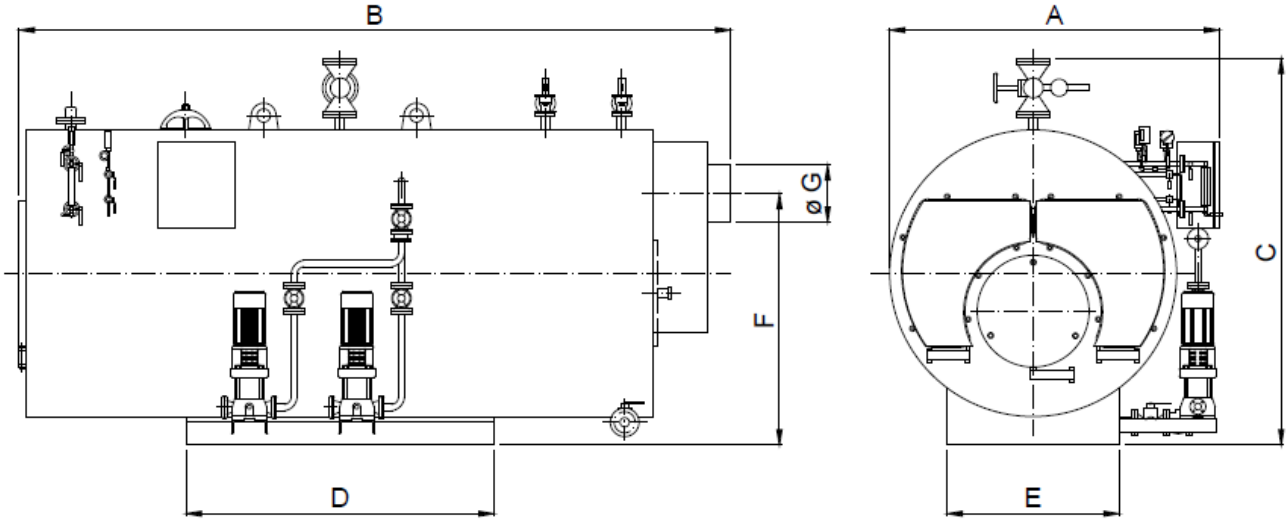

Производство пара	Мощность	Вес	Размеры с аксессуарами, мм							Присоединения	
кг/ч	кВт	кг	A	B	C	D	E	F	G	Выход пара DN	Продувка DN
478	325	1800	1530	2580	1700	2050	700	1150	250	32	32
598	407	1950	1530	2830	1700	2300	700	1150	250	32	32
717	488	3000	1800	2840	2020	1350	900	1320	300	40	32
820	558	3200	1800	3140	2020	1450	900	1320	300	40	32
1110	756	3700	1800	3740	2020	1600	900	1320	300	40	32
1452	988	5000	2200	3000	2550	1650	1150	1740	450	50	40
1810	1232	5300	2200	3200	2550	1750	1150	1740	450	50	40
2050	1395	5750	2200	3450	2550	2000	1150	1740	450	50	40
2562	1744	6550	2450	4400	2550	2460	1150	1650	550	80	50
2996	2040	8100	2450	4700	2550	2760	1150	1650	550	80	50
3420	2326	8400	2450	4950	2550	3010	1150	1650	550	80	50
4270	2907	9750	2480	5560	2840	2720	1250	1845	650	80	50
5130	3488	14750	2615	6080	2850	3350	1250	1950	650	100	50
5900	4000	17000	2900	6080	3100	3700	1450	1950	700	150	50
8064	5490	19000	2900	6500	2900	3700	1450	1950	700	100	50
10000	6808	21600	3200	6500	3200	4000	1600	2150	700	100	50

Паровой котел 500 - 3000 кг пара/час низкого давления

Рабочее давление до 0,7 бар
Двухходовой паровой котел
Вид топлива: газ, мазут, дизель

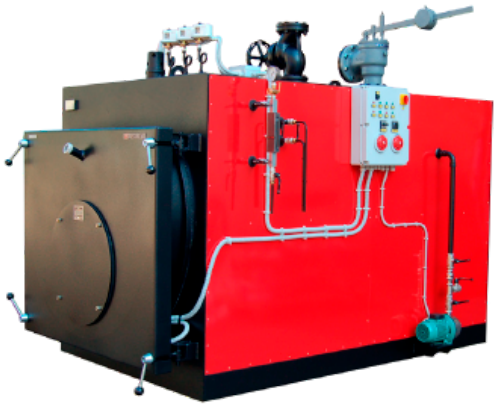

Паровой котел 500 - 3000 кг пара/час двухходовой – это паровые котлы низкого давления, жаротрубно-дымогарные с реверсивной топкой. Конструкция котла обеспечивает высокий КПД и низкие выбросы NOx. Могут работать на газообразном или жидком топливе и быть оснащены любым типом горелки, из имеющихся на рынке.

Данные парогенераторы идеальны для применения на производствах пищевой промышленности, на предприятиях малой и средней мощности. Они полностью оборудованы всем необходимым для управления и безопасной эксплуатации. Система управления и автоматического регулирования парогенератора обеспечивает полную автоматизацию предпусковых операций, розжига парогенератора, выхода на режим и работу парогенератора в нормальном эксплуатационном режиме, а также, действия при плановых и аварийных остановках, светозвуковую сигнализацию и защиту парогенератора при возникновении аварийных ситуаций, при достижении параметрами аварийных значений.

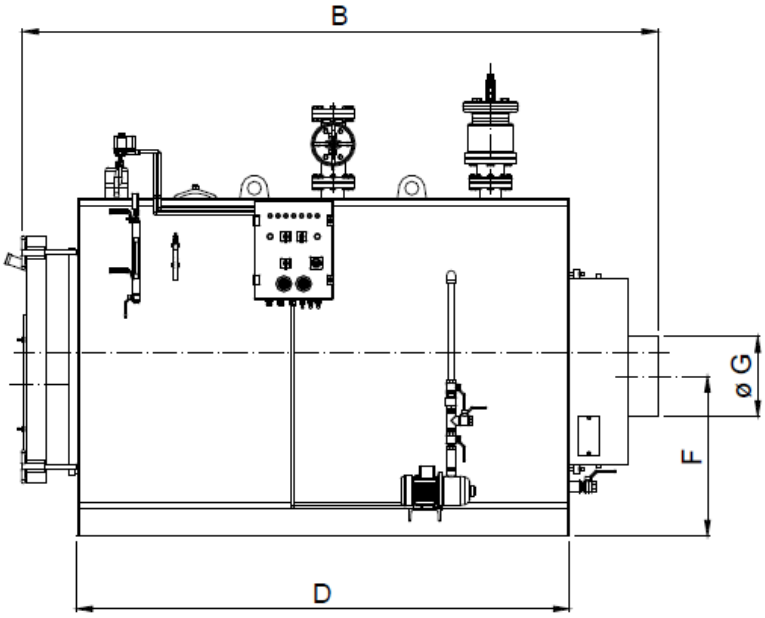

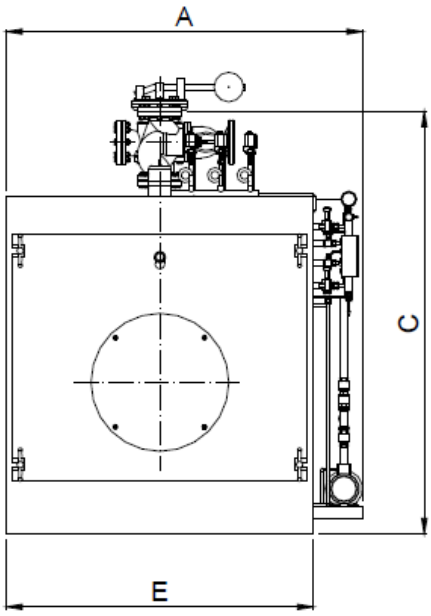

Производительность	Мощность	Вес	Размеры с аксессуарами, мм							Присоединения	
кг/ч	кВт	кг	A	B	C	D	E	F	G	Выход пара DN	Продувка DN
557	366	1220	1420	2140	1600	1650	1170	675	250	65	1”1/2
764	502	1720	1560	2640	1700	2050	1310	750	300	65	1”1/2
996	635	1720	1560	2640	1700	2050	1310	750	300	65	1”1/2
1141	750	1720	1560	2640	1700	2050	1310	750	300	65	1”1/2
1522	1000	2950	1810	3210	2140	2500	1560	810	400	100	1”1/2
1875	1232	2950	1810	3210	2140	2500	1560	810	400	100	1”1/2
2000	1395	2950	1810	3210	2140	2500	1560	810	400	100	1”1/2
2585	1700	3530	2200	3400	2450	2700	1800	1070	450	100	1”1/2
3040	1998	4250	2200	4050	2450	3250	1800	1070	450	100	1”1/2

Паровой котел 500 - 5350 кг пара/час низкого давления

Рабочее давление до 0,7 бар
Двухходовой паровой котел Вид топлива: газ, мазут, дизель

Паровой котел 500 - 5350 кг пара/час **двухходовой** – это паровые котлы низкого давления с трехходовым движением дымовых газов. Конструкция котла обеспечивает высокий КПД и низкие выбросы NOx. Могут работать на газообразном или жидком топливе и быть оснащены любым типом горелки, из имеющихся на рынке.

Данные парогенераторы идеальны для применения на производствах пищевой промышленности, на предприятиях малой и средней мощности. Они полностью оборудованы всем необходимым для управления и безопасной эксплуатации. Система управления и автоматического регулирования парогенератора обеспечивает полную автоматизацию предпусковых операций, розжига парогенератора, выхода на режим и работу парогенератора в нормальном эксплуатационном режиме, а также, действия при плановых и аварийных остановках, светозвуковую сигнализацию и защиту парогенератора при возникновении аварийных ситуаций, при достижении параметрами аварийных значений.

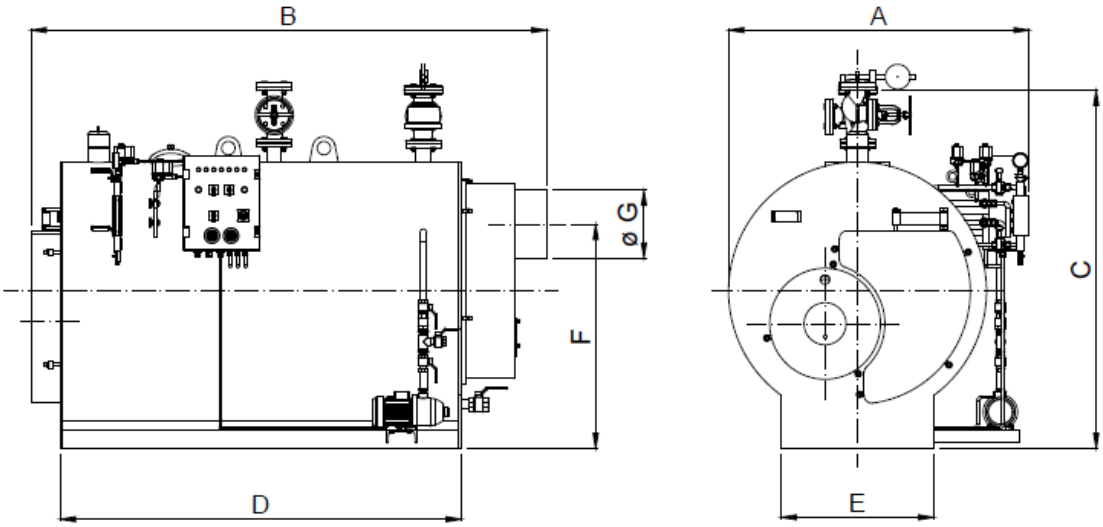

Производительность	Мощность	Вес	Размеры с аксессуарами, мм							Присоединения	
кг/ч	кВт	кг	A	B	C	D	E	F	G	Выход пара DN	Продувка DN
557	366	1165	1400	2430	1650	1900	700	1035	250	65	1”1/2
792	521	1475	1500	2700	2100	2100	800	1170	350	65	1”1/2
945	622	1475	1500	2700	2100	2100	800	1170	350	65	1”1/2
1127	738	1475	1500	2700	2100	2100	800	1170	350	65	1”1/2
1502	988	2400	1750	3430	2200	2800	900	1360	450	100	1”1/2
1875	1232	2400	1750	3430	2200	2800	900	1360	450	100	1”1/2
2000	1395	2400	1750	3430	2200	2800	900	1360	450	100	1”1/2
2578	1688	3700	1850	4030	2200	3250	900	1300	550	125	DN 40
3000	2093	5700	2360	4560	2640	2150	1150	1690	550	125	DN 50
3552	2326	6300	2360	4760	2720	2250	1150	1690	550	150	DN 50
4440	2907	6800	2530	5460	2900	2500	1250	1800	650	150	DN 50
5327	3488	7200	2680	6250	3080	3350	1250	1875	650	200	DN 50

Архангельск (8182)63-90-72
Астана (7172)727-132
Астрахань (8512)99-46-04
Барнаул (3852)73-04-60
Белгород (4722)40-23-64
Брянск (4832)59-03-52
Владивосток (423)249-28-31
Волгоград (844)278-03-48
Вологда (8172)26-41-59
Воронеж (473)204-51-73
Екатеринбург (343)384-55-89
Иваново (4932)77-34-06
Ижевск (3412)26-03-58
Иркутск (395)279-98-46
Казань (843)206-01-48
Калининград (4012)72-03-81
Калуга (4842)92-23-67
Кемерово (3842)65-04-62
Киров (8332)68-02-04
Краснодар (861)203-40-90
Красноярск (391)204-63-61
Курск (4712)77-13-04
Липецк (4742)52-20-81
Магнитогорск (3519)55-03-13
Москва (495)268-04-70
Мурманск (8152)59-64-93
Набережные Челны (8552)20-53-41
Нижний Новгород (831)429-08-12
Новокузнецк (3843)20-46-81
Новосибирск (383)227-86-73
Омск (3812)21-46-40
Орел (4862)44-53-42
Оренбург (3532)37-68-04
Пенза (8412)22-31-16
Пермь (342)205-81-47
Ростов-на-Дону (863)308-18-15
Рязань (4912)46-61-64
Самара (846)206-03-16
Санкт-Петербург (812)309-46-40
Саратов (845)249-38-78
Севастополь (8692)22-31-93
Симферополь (3652)67-13-56
Смоленск (4812)29-41-54
Сочи (862)225-72-31
Ставрополь (8652)20-65-13
Сургут (3462)77-98-35
Тверь (4822)63-31-35
Томск (3822)98-41-53
Тула (4872)74-02-29
Тюмень (3452)66-21-18
Ульяновск (8422)24-23-59
Уфа (347)229-48-12
Хабаровск (4212)92-98-04
Челябинск (351)202-03-61
Череповец (8202)49-02-64
Ярославль (4852)69-52-93

Киргизия (996)312-96-26-47 Казахстан (772)734-952-31 Таджикистан (992)427-82-92-69

http://www.turbopar.nt-rt.ru || tri@nt-rt.ru